Specifiche.

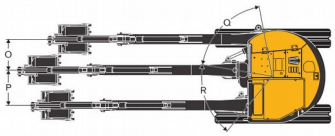

DIMENSIONI

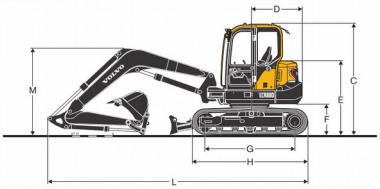

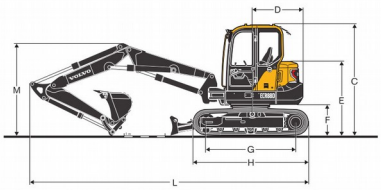

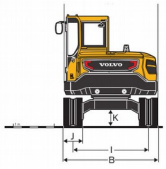

Macchina						
Braccio		**m**	**3,55 (monolitico)**		**3,85 (2 pezzi)**	
Avambraccio		**m**	**1.7**	**2.1**	**1.7**	**2.1**
A	Larghezza complessiva della struttura superiore	mm	2 210	2 210	2 213	2 213
B	Larghezza complessiva	mm	2 300	2 300	2 300	2 300
C	Altezza complessiva della cabina	mm	2 715	2 715	2 715	2 715
D	Raggio di rotazione posteriore	mm	1 290	1 290	1 320	1 320
E	Altezza complessiva al cofano motore	mm	1 180	1 180	1 180	1 180
F	Luce da terra del contrappeso *	mm	760	760	760	760
G	Passo	mm	2 200	2 200	2 200	2 200
H	Lunghezza cingoli	mm	2 830	2 830	2 830	2 830
I	Carreggiata cingoli	mm	1 850	1 850	1 850	1 850
J	Larghezza pattini	mm	450	450	450	450
K	Luce da terra min. *	mm	405	405	405	405
L	Lunghezza totale	mm	6 370	6 420	6 810	6 860
M	Altezza complessiva del braccio	mm	2 115	2 230	2 247	2 455
O	Distanza di rotazione del braccio	mm	760	760	756	756
P	Distanza di rotazione del braccio	mm	860	860	863	863
Q	Angolo di rotazione del braccio	°	70		70	
R	Angolo di rotazione del braccio	°	60		60	

* Senza costola

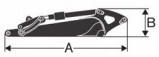

			Braccio		Avambraccio	
		m	**3,55 (monolitico)**	**3,85 (2 pezzi)**	**1.7**	**2.1**
A	Lunghezza	mm	3 690	4 030	2 283	2 684
B	Altezza	mm	1 244	983	518	562
	Larghezza	mm	335	340	305	305
	Peso	kg	530	774	280	340

Braccio: Compreso cilindro, conduttura e perno, escluso perno del cilindro braccio Perno.
Avambraccio: Compresi cilindro, articolazione e perno.

Dozer blade			
A	Height	mm	470
	Width	mm	2 300
B	Lifting height	mm	518
C	Digging depth	mm	433

PESI E PRESSIONE AL SUOLO DELLA MACCHINA

	Larghezza pattini	Peso operativo	Pressione al suolo
	mm	kg	kPa
Braccio monolitico da 3,55 m, avambraccio da 1,7 m, benna da 188 kg (266 l), contrappeso da 1.480 kg		
Cingoli in acciaio	450	9 010	40.5
	600	9 180	30.9
Cingoli in gomma	450	8 810	39.6
Pattino in gomma	450	9 030	40.4
Braccio monolitico da 3,55 m, avambraccio da 2,1 m, benna da 188 kg (266 l), contrappeso da 1.480 kg			
Cingoli in acciaio	450	9 090	40.9
	600	9 260	31.2
Cingoli in gomma	450	8 890	40.0
Pattino in gomma	450	9 110	40.8
Braccio in 2 pezzi da 3,85 m, avambraccio da 1,7 m, benna da 188 kg (266 l), contrappeso da 1.690 kg			
Cingoli in acciaio	450	9 380	42.2
	600	9 550	32.2
Cingoli in gomma	450	9 180	41.3
Pattino in gomma	450	9 400	42.1
Braccio in 2 pezzi da 3,85 m, avambraccio da 2,1 m, benna da 188 kg (266 l), contrappeso da 1.690 kg			
Cingoli in acciaio	450	9 460	42.5
	600	9 630	32.5
Cingoli in gomma	450	9 260	41.6
Pattino in gomma	450	9 480	42.5

Specifiche.

POSSIBILITÀ DI LAVORO

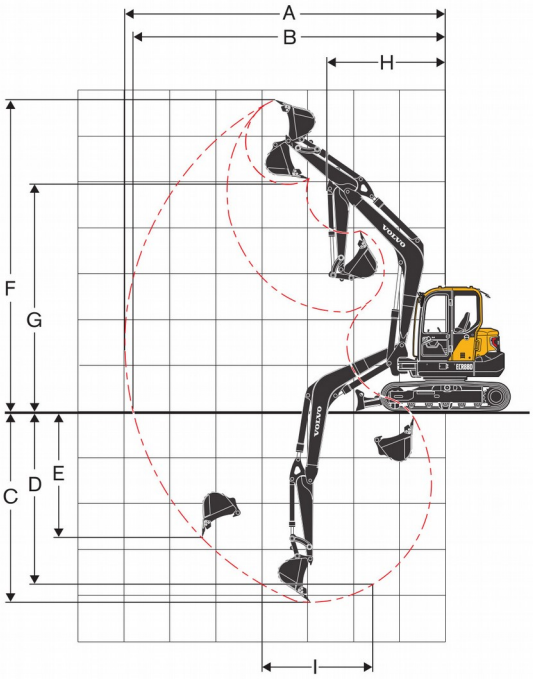

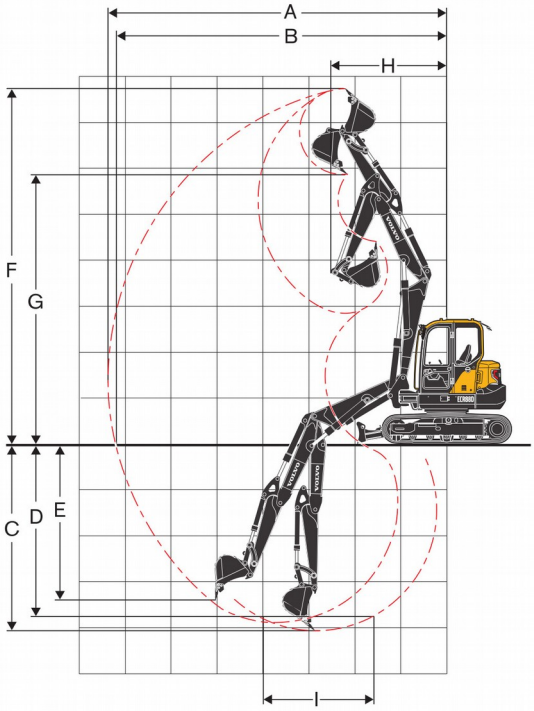

Descrizione		Unità				
Braccio		**m**	**3,55 (monolitico)**		**3,85 (2 pezzi)**	
Avambraccio		**m**	**1.7**	**2.1**	**1.7**	**2.1**
A	Sbraccio di scavo massimo	mm	6 970	7 350	7 380	7 790
B	Sbraccio di scavo massimo al suolo	mm	6 800	7 180	7 220	7 640
C	Profondità massima di scavo	mm	4 130	4 530	4 090	4 480
D	Max. profondità di scavo (l = 2440 mm livello)	mm	3 750	4 200	3 790	4 220
E	Profondità massima di scavo su parete verticale	mm	2 820	3 200	3 430	3 870
F	Altezza massima di taglio	mm	6 790	7 050	7 720	8 240
G	Altezza massima di scarico	mm	4 960	5 220	5 840	6 380
H	Raggio di rotazione anteriore minimo	mm	2 560	2 640	2 530	2 700
Capacità di scavo con benna ad attacco diretto						
Forza di strappo (benna)	SAE J1179	kN	50.7	50.4	50.7	50.4
	ISO 6015	kN	57.2	56.8	57.2	56.8
Forza di penetrazione (avambraccio)	SAE J1179	kN	38.9	33.8	38.9	33.8
	ISO 6015	kN	39.8	34.4	39.8	34.4
Angolo di rotazione della benna		°	190		190	